L'ÉTOILE KOURSKE

PÉCAU
MAVRIC – ANDRONIK
VERNEY

T-34 - Курская Звезда

DELCOURT

L'ÉTOILE DE KOURSK

T-34 - Курская Звезда

PÉCAU
MAVRIC – ANDRO
VERNEY

DELCOURT

GUERRE D'HIVER, FINLANDE, 1939

EN ARRIÈRE !
LES FINLANDAIS
SONT SOUS LES SAPINS !
MARCHE ARRIÈRE !!

QUEL GÂCHIS ! LES BT-7 SONT TROP LOURDS POUR TRAVERSER CE GENRE DE TERRAIN.

PAS TROP LOURDS, CE SONT DES CHARS LÉGERS AU CONTRAIRE, ILS DEVRAIENT POUVOIR ALLER PARTOUT.

ALORS, QU'EST-CE QUI NE VA PAS ?

LEURS CHENILLES, PAS ASSEZ LARGES.

DEPUIS QUAND TU ES SPÉCIALISTE DES BLINDÉS, ALEKSANDRA ?

DEPUIS QUE JE LES VOIS BRÛLER, ET ÇA DURE DEPUIS L'ESPAGNE, SI TU VEUX SAVOIR, CAMARADE LIEUTENANT.

TU ÉTAIS EN ESPAGNE ?

EN 37, AVEC LA 20E BRIGADE, ON AVAIT DES T-26 À L'ÉPOQUE.

FRONT DE TERUEL, 1937.

TU ENTENDS ?

DES BRUITS DE CHENILLES, CE SONT DES CHARS.

LES NÔTRES OU LES LEURS ?

LES NÔTRES !! VIVE STALINE ! VIVE LA RÉVOLUTION !!

EN AVANT, COLLEZ-VOUS DERRIÈRE LUI !!

POURSUIVEZ-LES !! NE LES LAISSEZ PAS RESPIRER !!

ALEKSANDRA, QU'EST-CE QUE TU FAIS ?

LE CONDUCTEUR EST MORT, JE LE REMPLACE !!

TU AS DÉJÀ PILOTÉ UN CHAR ?

C'EST COMME UN TRACTEUR, NON ?

J'AI CONDUIT DES TRACTEURS DANS LE KOLKHOZE OÙ J'AI GRANDI.

ET C'EST PAS COMME SI ON AVAIT LE CHOIX, CAMARADE...

HOURRA !!!

AU FAIT, COMMENT TU T'APPELLES ?

ALEKSANDRA SAMUSENKO ET TOI ?

SASHA LIVENKO, KOMINTERN.

ÇA FAIT LONGTEMPS QUE TU ES EN ESPAGNE ?

UN MOIS. JE SUIS ARRIVÉ AVEC LES T-26, JE DOIS PONDRE UN RAPPORT POUR NOTRE INDUSTRIE LOURDE.

BRAVO, CAMARADE !! SANS TOI, ON ÉTAIT CUITS !

C'EST PAS MOI QU'IL FAUT REMERCIER, MON VIEUX, C'EST ELLE.

ET QU'EST-CE QUE TU VAS LEUR RACONTER ?

QUE LES T-26 SONT DES BOÎTES DE CONSERVE ET QUE LEUR CANON EST TOUT JUSTE BON À EFFRAYER LES OISEAUX !!

TU EXAGÈRES, IL NE S'EN EST PAS TROP MAL TIRÉ, LE NÔTRE !!

LES FASCISTES N'AVAIENT PAS DE CANONS ANTICHARS SINON ON NE SERAIT PLUS LÀ POUR EN DÉBATTRE, LES CHARS SONT ESSENTIELS POUR GAGNER UNE GUERRE MODERNE MAIS IL FAUT FAIRE MIEUX : ILS DOIVENT ÊTRE PLUS PUISSANTS, MIEUX BLINDÉS, PLUS RAPIDES.

TU CROIS QU'ILS VONT T'ÉCOUTER À MOSCOU ?

J'EN SAIS RIEN, MAIS S'ILS NE LE FONT PAS, LES FASCISTES GAGNERONT LA GUERRE.

LES T-26 ONT FAIT DU BON BOULOT À L'ÉPOQUE, MAIS ON N'EN AVAIT PAS ASSEZ ET ON NE SAVAIT PAS LES EMPLOYER COMME IL FALLAIT, EXACTEMENT COMME AUJOURD'HUI. ILS N'ONT RIEN APPRIS À MOSCOU, TANDIS QUE LES FASCISTES, PARDON, MAIS ILS ONT BIEN COMPRIS LA LEÇON DE TERUEL.

ALEKSANDRA ! ON TE DEMANDE AU QUARTIER GÉNÉRAL !!

CAMARADE COLONEL, VOUS M'AVEZ DEMANDÉ DE VENIR.

OUI, COMMENT EXPLIQUES-TU QUE NOTRE OFFENSIVE AIT ENCORE ÉCHOUÉ ?

TU PEUX PARLER FRANCHEMENT, CAMARADE.

BIEN... NOS TANKS S'ENFONCENT DANS LA NEIGE, PAS PARCE QU'ILS SONT TROP LOURDS MAIS PARCE QUE LEURS CHENILLES NE SONT PAS ASSEZ LARGES. ENSUITE, ON LES LAISSE AVANCER TOUT SEULS, CE QUI FAIT QU'ILS NE SONT PAS COUVERTS PAR NOS SOLDATS. ENFIN, ON LES ENVOIE SANS PRÉPARATION D'ARTILLERIE CONTRE DES ANTICHARS ET AVEC UN BLINDAGE BIEN TROP MINCE.

VAASA

TAMPERE

TU VOIS, CAMARADE, QUAND JE TE DISAIS QU'ELLE S'Y CONNAISSAIT.

JE VOIS ICI QUE TU AS DEMANDÉ PLUSIEURS FOIS À INTÉGRER UNE ÉCOLE DE CHARS ?

OUI, CAMARADE, C'EST EXACT.

IL N'Y A PAS DE FEMMES DANS LES CHARS.

OUI, CAMARADE, C'EST EXACT.

MAIS TU VEUX TOUT DE MÊME Y ENTRER, TU AS MÊME ÉCRIT DANS CE SENS AU CAMARADE KALININE, PRÉSIDENT DU PRÉSIDIUM DU SOVIET SUPRÊME, TU NE MANQUES PAS D'APLOMB.

OUI, CAMARADE, C'EST EXACT.

BIEN, EXPLIQUE-MOI POURQUOI TU VEUX FAIRE ÇA.

PARCE QUE J'AIME LES CHARS, CAMARADE, ET QUE JE SENS QUE J'Y AURAI MA PLACE. J'AI BIEN OBSERVÉ LES ATTAQUES BLINDÉES, J'AI DES IDÉES POUR AMÉLIORER NOS ENGINS, JE PEUX AUSSI..

ASSEZ, ASSEZ !! TRÈS BIEN, TU VIENS AVEC MOI, PRENDS TES AFFAIRES.

JE VAIS APPRENDRE À PILOTER UN CHAR ?

NON, MIEUX QUE ÇA, TU VAS EN CONSTRUIRE UN..

PÖDLUGOVI

LENINGRAD, HEIN ? QUI T'AS SUCÉ POUR AVOIR CETTE CHANCE ?

UN PEU DE RESPECT POUR LES *FRONTOVIKI**, CAMARADE, SINON C'EST TOI QUI RISQUES DE PRENDRE SA PLACE EN PREMIÈRE LIGNE.

CAMARADE SAMUSENKO, SUIS-MOI, ON NOUS A ATTRIBUÉ UN COMPARTIMENT.

* SOLDAT DE PREMIÈRE LIGNE.

PARDON, JE NE ME SUIS PAS PRÉSENTÉ, JE SUIS LE CAPITAINE GORVITCH, CONSTANTIN.

ENCHANTÉE, CAMARADE, MAIS COMMENT CELA SE FAIT QUE TU ME CONNAISSES ?

LE NKVD CONNAÎT TOUT, ALEKSANDRA, C'EST NOTRE TRAVAIL.

BIEN SÛR, CAMARADE.

RACONTE-MOI CE QUE TU AS VU SUR LE FRONT, SANS RIEN OMETTRE, HONNÊTEMENT, PAS DE BLABLAS NI DE PROPAGANDE. ON DOIT ÊTRE LOYAUX ENTRE NOUS, C'EST ESSENTIEL.

FRONT FINNOIS, UN MOIS PLUS TÔT.

NOS CHARS ?

OUI, NOS CHARS.

ON LES A ENVOYÉS À L'ABATTOIR, LES UNS DERRIÈRE LES AUTRES, EN FILE INDIENNE.

C'EST LA DOCTRINE QUI N'EST PAS LA BONNE, CAMARADE. CE N'EST PAS NOTRE MATÉRIEL, C'EST LA DOCTRINE IDIOTE QUI DIT QU'IL FAUT QU'UN CHAR SUIVE CELUI DE DEVANT MÊME S'IL SAUTE SUR UNE MINE.

KHARKOV. NOUS SOMMES ARRIVÉS.

ALORS ? QU'EN PENSES-TU ?

IMPRESSION-NANT.

C'EST TANKOGRAD, C'EST LE SURNOM QU'ON LUI A DONNÉ, C'EST LA PLUS GRANDE USINE DE CHARS DE L'URSS.

IL NOUS ATTEND, CAMARADE

"IL" ? QUI ÇA, "IL" ?

LE NKVD SAIT FAIRE BIEN DES CHOSES MAIS NE SAIT PAS FAIRE DES CHARS D'ASSAUT, POURQUOI CROIS-TU QU'ON SOIT VENUS TE CHERCHER ? QUELQU'UN T'A RECOMMANDÉE.

SASHA ??

BONJOUR, SAMUSENKO. PETITE *DOLICHKA*•, JE N'ÉTAIS PAS SÛR QUE C'ÉTAIT TOI.

SASHA, QU'EST-CE QUI T'EST ARRIVÉ DEPUIS L'ESPAGNE ?

J'AI TRAVAILLÉ DE-CI DE-LÀ SUR LE PROJEK 126•• MAIS IL A ÉTÉ ABANDONNÉ.

C'EST ÇA, LE PROJEK 126 ?

C'EST ÇA, UN CHAR LÉGER MAIS RAPIDE.

PAS DE BLINDAGE ?

30 MM.

PAS SUFFISANT POUR ARRÊTER LES ANTICHARS DES FINNOIS.

C'EST AUSSI CE QU'ON M'A DIT, MAIS REGARDE AVEC PLUS D'ATTENTION, IL EST INCLINÉ ; LES OBUS RICOCHENT SUR LUI ET REGARDE ENCORE, SI TU TRACES UNE LIGNE DROITE COMME LE FERAIT UN OBUS, QU'EST-CE QUE TU CONSTATES ?

IL Y A PLUS DE MÉTAL À TRAVERSER LORSQU'IL EST INCLINÉ, C'EST MALIN, ÇA, DRÔLEMENT MALIN.

CE SONT LES FRANÇAIS QUI L'ONT APPLIQUÉ EN PREMIER SUR LEUR SOMUA S-35, J'AI PIQUÉ L'IDÉE...

• CHÉRIE.
•• QUI DONNERA LE T-50.

À PROPOS, C'EST TOI QUI ES VENU ME CHERCHER ?

JE ME SUIS SOUVENU DE L'ESPAGNE, NOUS AVONS BESOIN DE GENS EXPÉRIMENTÉS QUI PUISSENT DIRE À NOS INGÉNIEURS CE QUI VA ET CE QUI NE VA PAS DANS LEURS PROTOTYPES.

ET L'ARMÉE ROUGE NE PEUT PAS VOUS ENVOYER DES OFFICIERS DE CHARS ?

C'EST UN PEU PLUS COMPLIQUÉ QUE ÇA.

ÉCOUTE, L'USINE VA TOUCHER UN NOUVEL INGÉNIEUR, IL S'APPELLE MIKHAÏL ILITCH KOCHKINE ; C'EST UN TRÈS BON INGÉNIEUR, IL A LES DENTS LONGUES ET DE BONNES IDÉES MAIS IL N'A JAMAIS ÉTÉ AU FRONT. IL N'A JAMAIS VU UN TANK BRÛLER, PAR CONSÉQUENT, IL NE PEUT PAS SAVOIR POURQUOI IL A BRÛLÉ, TOI, TU SAIS.

TU NE M'AS PAS RÉPONDU SUR LES OFFICIERS.

NON. EN CE MOMENT, IL EST PRÉFÉRABLE DE SE TAIRE PLUTÔT QUE D'ÊTRE ENTENDU PAR DES OREILLES INDISCRÈTES. L'ARMÉE ROUGE EST SUR LA SELLETTE, SURTOUT LES ANCIENS DE LA GUERRE D'ESPAGNE. SI ON AVAIT DEMANDÉ QU'ON NOUS EN DÉTACHE UN, ON AURAIT IMMÉDIATEMENT ÉTÉ COMPLICES OU POUR LE MOINS SUSPECTS.

ET MOI ?

TOI, TU ES UNE FEMME, UN *FRONTOVIKI*, PERSONNE NE TE CONNAÎT.

MONTE DANS LES BUREAUX, IL FAUT QUE JE TE MONTRE QUELQUE CHOSE.

KOCHKINE A REPRIS CE BUREAU D'ÉTUDES. TU VOIS LES BUREAUX VIDES, À TON AVIS, OÙ SONT LEURS PROPRIÉTAIRES ? AU LIT AVEC UNE MAUVAISE GRIPPE ?

JE COMPRENDS.

KOCHKINE A INTÉRÊT À RÉUSSIR SON COUP SINON IL FINIRA COMME EUX... UNE CHAISE VIDE ET UNE PLACE EN SIBÉRIE.

D'ACCORD, MAIS POURQUOI ME DIS-TU ÇA ?

TU ES SON ASSURANCE-VIE, GRÂCE À TON EXPÉRIENCE DES TANKS, MAIS TU ES AUSSI SA NÉMÉSIS, TU ES ALLÉE EN ESPAGNE ET EN TANT QUE TELLE, TU ES SUSPECTE, TU VAS DEVOIR NAVIGUER DANS DES EAUX INCERTAINES, MAIS ÇA EN VAUT LA PEINE, TU VERRAS...

ET TOI, SASHA ?

MOI, JE VAIS REJOINDRE UN POSTE DANS L'USINE DE TRACTEURS BARRICADES SUR LE DON À STALINGRAD.

"LE DON" ? POURQUOI T'ENTERRER LÀ-BAS ?

PAS M'ENTERRER, PETITE *DOLICHKA*, HIBERNER, EN ATTENDANT DES JOURS MEILLEURS, LE TEMPS QU'ON OUBLIE QUE J'AI DÉFENDU LA RÉVOLUTION EN ESPAGNE.

BONNE CHANCE, PETITE-FILLE, PORTE-TOI BIEN. KOCHKINE EST UN AMBITIEUX MAIS C'EST AUSSI UN REMARQUABLE INGÉNIEUR.

М.И. КОШКИН

TU ES ALEKSANDRA SAMUSENKO ?

C'EST ÇA, CAMARADE INGÉNIEUR.

SASHA T'A EXPLIQUÉ CE QUE J'ATTENDS DE TOI ?

UN PEU.

UN PEU, C'EST PAS ASSEZ. ICI, IL FAUT QUE TU ME DONNES TOUT CE QUE TU AS DANS LE VENTRE ET DANS LA TÊTE, SINON REPARS TOUT DE SUITE, ON N'A PAS DE TEMPS À PERDRE ENSEMBLE.

D'ACCORD, CAMARADE INGÉNIEUR, ON COMMENCE QUAND ?

ON A DÉJÀ COMMENCÉ, ET APPELLE-MOI MIKHAÏL S'IL TE PLAÎT, LAISSE LES CAMARADES POUR LE NKVD.

KOF KOF KOF !

VIENS, JE VAIS TE MONTRER LA RAISON POUR LAQUELLE NOUS ALLONS NOUS BATTRE.

UN NOUVEAU CHAR ?

PAS UN NOUVEAU CHAR, LE MEILLEUR CHAR JAMAIS CONSTRUIT À CE JOUR, LE MEILLEUR CHAR DU MONDE...

LE T-34 !

POURQUOI IL S'APPELLE T-34 ?

À CAUSE DE LA DIRECTIVE DE 1934, CELLE QUI DIT QUE L'ARMÉE ROUGE DOIT S'ÉQUIPER DE TANKS PERFORMANTS.

LOGIQUE.

J'AVAIS PENSÉ LUI DONNER LE NOM D'UN DE NOS DIRIGEANTS MAIS CES DERNIERS TEMPS NOS DIRIGEANTS CHANGENT BEAUCOUP TROP VITE.

C'EST UNE SAGE PRÉCAUTION.

KOF KOF KOF !

QU'EST-CE QUE TU AS ?

UNE MAUVAISE TOUX, JE TRAÎNE ÇA DEPUIS DES MOIS, VIENS VOIR.

CE SONT LES PLANS DE LA SUSPENSION ?

OUI, TYPE CHRISTIE, ON A ACHETÉ LA LICENCE À UN AMÉRICAIN.

C'EST LA MÊME QUE CELLE QUI ÉQUIPAIT NOS BT-2.

OUI, POURQUOI ?

ELLE CASSAIT ET SON ENTRETIEN ÉTAIT TRÈS COMPLIQUÉ.

C'EST LA MEILLEURE SUSPENSION DONT ON DISPOSE.

SASHA AVAIT MIS AU POINT UN SYSTÈME DE BARRES DE TORSION BIEN PLUS EFFICACE.

MONTRE-MOI.

SIX MOIS PLUS TARD.

ALEX !! FAIS TES BAGAGES, ON VA SE PROMENER.

QU'EST-CE QUI SE PASSE, MIKHAÏL ILITCH ?

HEIN ? TU PEUX M'EXPLIQUER UN PEU PLUS ?

DANS DEUX SEMAINES, ÇA SERA LA GRANDE PARADE DU 1ER MAI À MOSCOU ; ON VA Y PRÉSENTER TOUTES NOS NOUVELLES ARMES DEVANT STALINE ET LE POLITBURO.

D'ACCORD, ET ON VA Y ASSISTER ? DANS LA TRIBUNE ?

NAN, NAN, DEVANT LA TRIBUNE ; ON PASSERA FIÈREMENT DEVANT.

AVEC LE T-34 ?

AVEC LES DEUX T-34.

GÉNIAL !! TU AS OBTENU L'AUTORISATION DE L'ARMÉE.

EUH... À VRAI DIRE ON VA Y ALLER SANS AUTORISATION.

MAIS...

KOF KOF KOF !

ET PAR NOS PROPRES MOYENS...

KHARKOV-MOSCOU ? MAIS C'EST À PLUS DE 800 KM, OÙ SONT LES TRAINS ?

PAS DE TRAINS, ON Y VA PAR LA ROUTE.

EN MONTANT LES CHARS SUR DES CAMIONS ?

EN MONTANT DANS LES CHARS ET EN LES FAISANT ROULER.

PENDANT 800 KM ? MAIS ÇA NE S'EST JAMAIS FAIT !!

JUSTEMENT, ÇA SERA LA PREUVE DE LA FIABILITÉ DU T-34.

SI DES CHARS PEUVENT TRAVERSER DE TELLES DISTANCES PAR LEURS PROPRES MOYENS ÇA VEUT DIRE...

DES OFFENSIVES DANS LA PROFONDEUR DE L'ENNEMI, LOIN DERRIÈRE LE FRONT POUR LE DÉSORGANISER.

C'EST DE LA FOLIE !

CONSTANTIN, QU'EN PENSES-TU ?

C'EST TROP RISQUÉ, LE T-34 EST CLASSÉ SECRET-DÉFENSE, SI DES ESPIONS APPRENAIENT SON EXISTENCE...

NOUS SERIONS TOUS FUSILLÉS.

EH BIEN, NOUS N'AURONS QU'À LE CAMOUFLER. APRÈS TOUT, UN CHAR N'EST RIEN D'AUTRE QU'UN GROS TRACTEUR.

JE N'AIME PAS ÇA ; JE VAIS EN INFORMER LES INSTANCES...

SI TU FAIS ÇA, CONSTANTIN, ON NOUS SIGNIFIERA UNE INTERDICTION EN BONNE ET DUE FORME ET NOUS NE POURRONS PLUS RIEN FAIRE, TANDIS QUE SI NOUS PARTONS TOUT DE SUITE...

TRÈS BIEN MAIS ALORS, JE VAIS AVEC VOUS.

EN CAS DE PROBLÈMES, TU N'AURAS QU'À DIRE QUE TU N'AVAIS PAS COMPRIS QU'ON PARTAIT POUR MOSCOU !

ET JE NE SERAI PAS ACCUSÉ DE TRAHISON MAIS JE SERAI COUPABLE D'INCOMPÉTENCE.

CE QUI T'ÉPARGNERA LE PELOTON.

MAIS TE VALDRA DIX ANS DE CAMP.

N'EST-CE PAS QU'ELLE EST BELLE, NOTRE RÉPUBLIQUE SOCIALISTE SOVIÉTIQUE !

М.И. КОШКИН

ATTENTION À CE QUE TU DIS, ALEKSANDRA ; NE VA PAS TROP LOIN...

L'AUTONOMIE D'UN T-34 SUR ROUTE EST DE 350 KM, LES POMPES À ESSENCE SONT RARES SUR LE TRAJET, TU VAS T'Y PRENDRE COMMENT ?

OUI, J'Y AI PENSÉ, C'EST POUR ÇA QU'ON A SOUDÉ CES BIDONS À L'ARRIÈRE ET QU'ON VA LES REMPLIR À RAS BORD, AVEC ÇA, ON DOUBLE L'AUTONOMIE.

TU AS RÉPONSE À TOUT, HEIN !!

NON, PAS À TOUT, JUSTE AUX CHOSES IMPORTANTES, ET POUR NE RIEN TE CACHER, L'IDÉE DES BIDONS, C'EST ALEX QUI L'A EUE.

TU ESTIMES QU'ON VA METTRE COMBIEN DE TEMPS ?

JE COMPTE SIX JOURS, ÇA VOUS FERA ARRIVER LA VEILLE DU DÉFILÉ.

ALORS, ALLONS-Y !! QU'EST-CE QU'ON ATTEND ?

PROCHAIN ARRÊT : LA PLACE ROUGE !!

• РЕСТОРАН ОТРУЙНИК •

ALORS, ALEX, QU'EST-CE QUE TU EN PENSES ?

QUE C'EST LA LIBERTÉ !!

ON ROULE À COMBIEN ?

50 KM/H, UNE VRAIE HORLOGE !

À DROITE, LA GRANGE. ON VA S'ARRÊTER LÀ POUR LA NUIT.

ON POURRAIT ROULER DE NUIT SANS PROBLÈME.

JE SAIS BIEN MAIS INUTILE DE TENTER LE DIABLE, ET PUIS IL FAUT REFAIRE LES PLEINS ET DORMIR UN PEU.

TU AS ENVIE DE DORMIR, TOI ? PAS MOI, J'AI ENVIE DE PROFITER DE TOUTES LES SECONDES DU VOYAGE !!

EN ROUTE, CAMARADE, ON N'EST PAS EN VACANCES !!

LÀ-BAS, CE SONT LES TOURS DU KREMLIN !!

HALTE, VOS PAPIERS, CAMARADES ! QU'EST-CE QUE VOUS VENEZ FAIRE ICI ?

C'EST LA FÊTE DES TRAVAILLEURS, ON VIENT MONTRER NOTRE TRAVAIL !!

L'ÉTAT-MAJOR DU GÉNÉRAL CONFIRME, ILS SONT ATTENDUS SUR LA PLACE ROUGE, MON OFFICIER.

TRÈS BIEN, LAISSEZ-LES PASSER.

800 KM ET PAS UN HOQUET !

TU CONNAIS BEAUCOUP DE CHARS QUI SERAIENT CAPABLES DE FAIRE ÇA ?

QUOI ? QU'EST-CE QUI VOUS PREND ?

QU'EST-CE QUE C'EST QUE CES CHARS D'ASSAUT, CAMARADES ?

EH BIEN, CE SONT... ENFIN...

DES PROTOTYPES, ILS VIENNENT DE ROULER SUR 800 KM SANS INTERRUPTION, NOUS VOULIONS FAIRE UN TEST, CAMARADE STALINE.

EH BIEN, IL SEMBLE QU'IL SOIT RÉUSSI, ILS SONT TRÈS SOLIDES, HEIN ?

PLUS SOLIDES QUE TOUS LES CHARS DES IMPÉRIALISTES, CAMARADE STALINE !!

QUI ES-TU, TOI ?

PERSONNE, UN MEMBRE DE L'USINE. NE FAIS PAS ATTENTION, CAMARADE, VIENS PLUTÔT VOIR, LE CANON DE 76 PEUT PERCER N'IMPORTE QUEL BLINDAGE CONNU.

"NE FAIS PAS ATTENTION" ?

FERME-LA, ALEX, TU SAIS QUI C'EST ?

UN TYPE QUI EST SORTI DE SA BELLE DATCHA PENDANT QU'ON ROULAIT COMME DES DINGUES POUR ARRIVER À TEMPS !

MOINS FORT, IDIOTE, S'IL T'ENTEND, TU VAS FINIR À LA LOUBIANKA.

CE SONT CES CHARS QU'IL NOUS FAUT, CAMARADES, DES T-34, UNE ARMÉE DE T-34, VOUS M'ENTENDEZ ?

ILS DOIVENT SORTIR DE NOS USINES COMME LES PAINS DE NOS BOULANGERIES !!

PLUS MÊME QUE LES PAINS !!

UN MESSAGE DE MIKHAÏL.

ÇA VIENT DE L'HÔPITAL ? IL EST MALADE ? ALLONS-Y !!

ATTENDS, IL M'A PRÉVENU QUE TU DIRAIS ÇA, IL NE VEUT PAS TE VOIR, PAS DANS SON ÉTAT.

НАРОДНАЯ БОЛЬНИЦА БОЖКО ВУЖА МОСКВА

АЛЕКСАНДРА Г. САМУСЕНКО

MAIS ENFIN.. QU'EST-CE QUE...

LIS L'AUTRE DOCUMENT.

C'EST UNE FEUILLE D'ADMISSION ?

POUR L'ÉCOLE DES BLINDÉS, À TON NOM, TU PARS CE SOIR.

MAIS ET MIKHAÏL ?

LES MÉDECINS NE LUI DONNENT PAS PLUS D'UN MOIS, CANCER DES POUMONS, SA TOUX, TU TE SOUVIENS ? IL AURAIT DÛ SE FAIRE SOIGNER DEPUIS DES MOIS, IL A REMUÉ CIEL ET TERRE POUR T'OBTENIR CE PAPIER. TU SERAS LA PREMIÈRE FEMME TANKISTE, ESSAYE D'HONORER SA MÉMOIRE.

ACADÉMIE MILITAIRE FROUNZE.

LES CUISINES, C'EST DE L'AUTRE CÔTÉ, CAMARADE.

JE NE VIENS PAS POUR LES CUISINES, CAMARADE, LIS JUSQU'AU BOUT SI TU SAIS LIRE.

TU ES ALEKSANDRA GRIGORYEVNA SAMUSENKO ?

OUI, CAMARADE.

LA FILLE DES T-34 SUR LA PLACE ROUGE ?

C'EST ÇA.

VIENS DANS MON BUREAU.

JE VEUX QUE TU ME PARLES DE VOTRE EXCURSION EN T-34, JE VEUX TOUT SAVOIR.

POURQUOI DONC ?

PARCE QUE C'EST LA CLÉ DE NOS PROCHAINES VICTOIRES, PARCE QUE LE T-34 EST L'OUTIL QUI ME MANQUAIT POUR VALIDER MA THÉORIE DES OPÉRATIONS EN PROFONDEUR – *TEORIA GLUBOKOÏ OPERATSII* – JE VAIS T'EXPLIQUER..

JE VEUX PARLER AU PROFESSEUR ISSERSON. IL EST LÀ ?

NON.

TU SAIS QUAND IL REVIENDRA ?

NON.

? BIEN, MAIS JE...

TU DOIS ME REMETTRE CE QUE TU COMPTAIS DONNER À ISSERSON, C'EST QUOI ?

UN MÉMOIRE, UN DEVOIR SUR LES OPÉRATIONS EN PROFONDEUR. DE QUOI EST ACCUSÉ ISSERSON ?

ÇA NE TE REGARDE PAS, ET JE SERAIS À TA PLACE, JE NE CHERCHERAIS PAS À SAVOIR. CADET SAMUSENKO, TU TE DESTINES AUX TANKS, C'EST ÇA ? TU AURAS BIENTÔT TERMINÉ TA FORMATION, LA PREMIÈRE FEMME TANKISTE DE L'URSS, DES PERSONNAGES HAUT PLACÉS VOIENT ÇA D'UN BON ŒIL, NE GÂCHE PAS TA CHANCE.

ALEKSANDRA, ATTENDS !

TU SAVAIS QUE LE COURS D'ISSERSON ÉTAIT ANNULÉ ?

NON, POUR QUELLE RAISON ?

TROTSKISME.

C'EST UNE PLAISANTERIE !

TU AS DÉJÀ VU LES ORGANES PLAISANTER, TOI ?

SI ÇA SE TROUVE, IL EST DÉJÀ JUGÉ ET EXÉCUTÉ. JE ME DEMANDE COMMENT ON VA TERMINER NOTRE TRIMESTRE, MOI...

JANVIER 1941.

CADETS !! SOYEZ DIGNES DE LA CONFIANCE DES TRAVAILLEURS !

ROMPEZ LES RANGS !

ALORS, ALEX, TOUJOURS AMOUREUSE DE TES BOÎTES EN FER-BLANC ?

TOUJOURS, JE PARS DEMAIN POUR LA 1RE ARMÉE DE TANKS. ET TOI, VASSILI ?

L'ÉTAT-MAJOR !! JE VEUX BIEN ME MONTRER DIGNE DE LA CONFIANCE DES TRAVAILLEURS, MAIS JE PRÉFÈRE LE FAIRE AU CHAUD !

ALORS, BONNE CHANCE, VASSILI !

BONNE CHANCE, ALEX ! ON SE REVERRA LORSQUE JE SERAI GÉNÉRAL. JE PASSERAI TE VOIR DANS TA BOÎTE EN FER-BLANC.

SI C'EST TON DESTIN !

MAIS LE 22 JUIN 1941, C'EST LE DESTIN DU MONDE QUI CHANGEA LORSQUE QUATRE MILLIONS D'HOMMES ET QUATRE MILLE CHARS FONDIRENT SUR L'URSS.

UNE SEMAINE PLUS TARD, LES ARMÉES ALLEMANDES AVAIENT PARCOURU 800 KM EN TERRITOIRE RUSSE.

LES T-34 AVAIENT ÉTÉ UNE MAUVAISE SURPRISE POUR LES TANKISTES ALLEMANDS. MAIS MAL EMPLOYÉS, ILS N'AVAIENT PAS PU, MALGRÉ LEUR SACRIFICE, ENRAYER LA MACHINE DE GUERRE NAZIE LANCÉE À PLEIN RÉGIME.

JUSQU'À CE QUE L'ÉTERNEL ALLIÉ DE LA RUSSIE INTERVIENNE.

FRONT DE VORONEJ, OFFENSIVE D'HIVER 1942.

C'EST QUOI ?
LE 638 DE VASSILI, IL VIENT D'EN PRENDRE UNE SUR LE CÔTÉ.

BON DIEU ! C'EST COMME EN FINLANDE, C'EST UNE EMBUSCADE ! SORTEZ DU CHEMIN !

ENFONCE-MOI CE PUTAIN DE REMBLAI !!

LES AUTRES, OÙ SONT LES AUTRES ? IL FAUT SE REGROUPER !

IL N'Y A QUE NOUS, ALEX, NOUS SOMMES LES SEULS SURVIVANTS DE LA COLONNE.

C'EST LEUR FAUTE !! BANDE D'IMBÉCILES !! IL NE FALLAIT PAS ÉCOUTER LES OFFICIERS, IL NE FALLAIT PAS AVANCER EN FILE INDIENNE COMME SI ON MARCHAIT À L'ABATTOIR !! ON NE POUVAIT PAS MANŒUVER !!

MANŒUVRER, ÇA N'A JAMAIS ÉTÉ NOTRE FORT, ALEX.

C'EST POURTANT POUR ÇA QUE LE T-34 A ÉTÉ CONÇU, BANDE D'IDIOTS. IL EST RAPIDE ET AGILE, ET ON N'EN PROFITE PAS !!

ON NE DEVRAIT PAS RESTER ICI, LES FASCISTES NE VONT PAS TARDER À RAPPLIQUER.

TU AS RAISON, RETOUR DANS NOS LIGNES, ALLEZ, GROUILLEZ-VOUS !

TANT QUE NOS OFFICIERS N'APPRENDRONT PAS, ON BRÛLERA TOUS COMME ÇA DANS NOS TANKS.

ON POUVAIT LES AVOIR, ILS ÉTAIENT DANS LE BROUILLARD. ON POUVAIT PASSER LEURS LIGNES.

ET ENSUITE, CAMARADE, ON AURAIT FAIT QUOI ?

ON SERAIT TOMBÉS SUR LES ARRIÈRES, LES DÉPÔTS, LEURS MOYENS DE COMMUNICATION.

TU VOULAIS LES ENCERCLER ?

MAIS NON, PAS LES ENCERCLER, LES PRIVER DE TOUS LEURS MOYENS ! SANS ESSENCE ET SANS MUNITIONS, QU'EST-CE QU'ILS DEVIENNENT, TU PEUX ME LE DIRE ? C'EST POUR ÇA QU'UN T-34 EST FAIT, ET NON POUR AVANCER À LA QUEUE LEU LEU !

FAIS PAS CETTE TÊTE-LÀ, IDIOT. C'EST COMME ÇA QU'IL FAUT CONDUIRE UN T-34.

SI TU LE DIS, CAMARADE.

C'EST PAS MOI QUI LE DIS, C'EST UN DE MES PROFESSEURS. IL S'APPELAIT ISSERSON, IL EST MORT, JE PENSE, MAIS IL AVAIT RAISON. ALLEZ, EN ROUTE, IL FAUT REJOINDRE NOS LIGNES... S'IL EN RESTE.

MAIS APPAREMMENT, EN CET HIVER 41, ALEX ÉTAIT LA SEULE À LE PENSER.

ET LES CARCASSES FUMANTES DES T-34 JONCHAIENT LES STEPPES ET LES SAPINIÈRES.

ILS AVAIENT ÉTÉ EXÉCUTÉS À BOUT PORTANT PAR DES ADVERSAIRES QUI LEUR ÉTAIENT INFÉRIEURS EN PUISSANCE DE FEU ET EN MANIABILITÉ MAIS PAS EN TACTIQUE.

ON Y RETOURNE, *DOLICHKA*.

QUELS SONT LES ORDRES ?

LES MÊMES QUE D'HABITUDE. ON PREND CONTACT AVEC LES FASCISTES ET ON FONCE DANS LE TAS.

BORDEL DE MERDE !! QUAND EST-CE QU'ILS VONT COMPRENDRE ?

PAS CETTE FOIS EN TOUT CAS.

ON EST DÉJÀ PASSÉS PAR ICI, TU NE M'AS PAS DIT QUE TU ÉTAIS DU COIN ?

SI, LA FERME DE MES PARENTS ÉTAIT PAR LÀ, DERRIÈRE LE BOIS, MAIS IL N'EN RESTE PLUS RIEN.

ON VA TOUT DE MÊME Y ALLER VOIR.

MAIS LES ORDRES SONT DE SUIVRE LE CHEMIN, ALEX.

TU PEUX TE LES FOUTRE AU CUL, TES ORDRES, PRENDS À DROITE !!

FAIS CE QUE JE TE DIS.

TU VOIS, JE TE L'AVAIS BIEN DIT, ELLE A CRAMÉ, CETTE SATANÉE FERME, Y A MÊME UN AVION QUI LUI EST TOMBÉ DESSUS.

DÉSOLÉE POUR ÇA, PETIT PÈRE. À PARTIR D'ICI, TU CONNAIS BIEN LES ROUTES ?

LES ROUTES, LES SENTIERS, TOUT CE QUE TU VEUX, JE SUIS NÉ ICI, JE TE DIS ! JE POURRAIS M'Y DÉPLACER LES YEUX FERMÉS.

ALORS, TROUVE UN CHEMIN POUR CONTOURNER LES FASCISTES.

HÉ ?

TU M'AS PARFAITEMENT ENTENDUE. NOS T-34 PEUVENT PASSER PARTOUT, DANS LES RAVINS, DANS LES SENTIERS. TROUVE-NOUS UN PUTAIN D'ITINÉRAIRE POUR PASSER DERRIÈRE EUX, TU PEUX FAIRE ÇA ?

PAR LES MARAIS, À CETTE ÉPOQUE, ILS SONT GELÉS. ON DOIT POUVOIR ROULER DESSUS, MAIS...

PAS DE MAIS, EN ROUTE !

PAR LÀ, DESCENDS PAR LÀ.

LES AUTRES, VOUS NOUS SUIVEZ.

ALEX, TU ES CERTAINE DE CE QUE TU FAIS ?

ET TOI, TU ES CERTAIN DE VOULOIR CRAMER COMME UN PORC DANS TON CHAR COMME CHAQUE FOIS ?

DROIT DEVANT !!

BON SANG, TU AVAIS RAISON, ON EST DERRIÈRE EUX !

DIMITRI, UN EXPLOSIF.

ATTENDS QUE LES AUTRES ARRIVENT.

MAINTENANT !

EN AVANT !

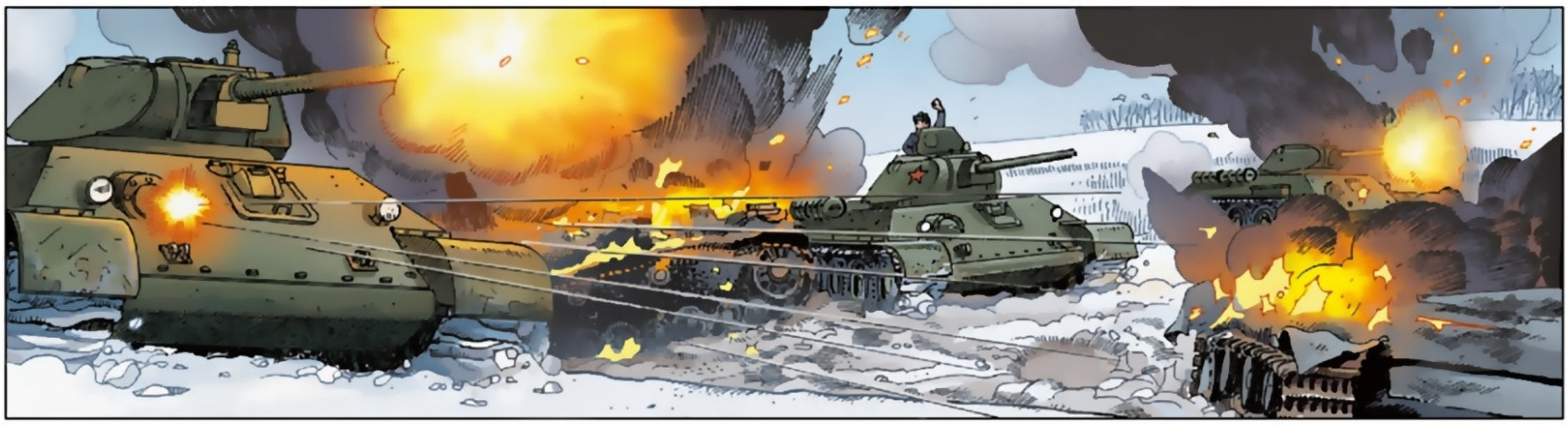

LÀ-BAS SUR LA ROUTE ! DES CAMIONS !

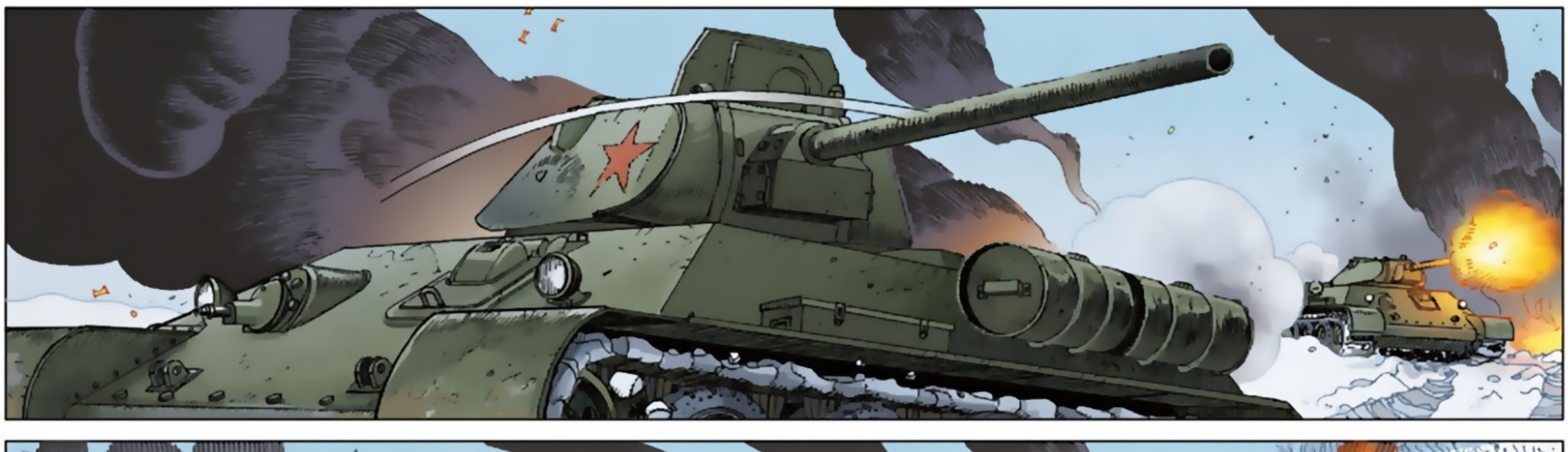

ALEX ! ÇA VA ?

CONTINUE, CONTINUE, IL NE FAUT PAS S'ARRÊTER.

ALORS ?

ÇA SAIGNE BEAUCOUP...

ET LES AUTRES ?

ILS SONT TOUS LÀ, ON N'A PAS DE PERTES, ON EST TOUS REVENUS ENTIERS !!

C'EST COMME ÇA QU'IL FAUT FAIRE LA GUERRE, ÇA NE SERT À RIEN DE MOURIR, IL FAUT REVENIR ENTIER ET RECOMMENCER.

QU'EST-CE QUE TU FAIS ?

JE DÉTRUIS LE JOURNAL DE BORD : SI L'ÉTAT-MAJOR TOMBE SUR LUI, TU SERAS TRADUITE EN COUR MARTIALE, CE N'ÉTAIENT PAS LES ORDRES.

MAIS PUTAIN DE MERDE !! ON VIENT DE LIQUIDER TOUT UN CONVOI !

TA GUEULE, YOURI, IL A RAISON ! SI ÇA VIENT AUX OREILLES DE L'ÉTAT-MAJOR, ON EST TOUS BONS POUR LA SIBÉRIE...

ALLEZ, MES CANARDS, LE TEMPS SE GÂTE, MANQUERAIT PLUS QU'ON TOMBE EN PANNE D'ESSENCE AU MILIEU DE LA FORÊT.

ALEX ?

ALEX ? AIDEZ-MOI, VOUS AUTRES, AU LIEU DE ME REGARDER COMME DES POULES !!

ELLE FAIT UNE HÉMORRAGIE, ON RENTRE À FOND DE TRAIN SINON ELLE VA Y PASSER !! DAVOÏ, DAVOÏ !!

JUILLET 1943, SIX MOIS PLUS TARD.

HÉ, REGARDEZ QUI S'AMÈNE !!

DOLICHKA !! ON PENSAIT QUE TU JOUAIS DANS LA BOÎTE* !!

PAS CETTE FOIS, CAMARADE. ON DIRAIT BIEN QUE VOUS M'AVEZ SAUVÉ LA VIE EN ME RAMENANT AU POSTE DE SECOURS. OÙ SONT LES AUTRES ?

"LES AUTRES" ?

PARDON, JE SUIS STUPIDE... VOUS ÊTES LES DERNIERS, HEIN ?

ON REMPLACE PLUS VITE LES MACHINES QUE LES HOMMES, TU ES PARTIE SIX MOIS MAIS ON CROIRAIT QUE CE SONT SIX ANS QUI SONT PASSÉS ICI.

ET ALORS, CAMARADES, PERSONNE NE VOUS A DIT QUE VOUS N'ÉTIEZ PAS IMMORTELS ?

À LA VIE ET AUX HEURES QUI NOUS RESTENT !!

* EXPRESSION RUSSE SIGNIFIANT À PEU PRÈS CASSER SA PIPE.

TU M'AS FAIT DEMANDER, MAJOR ?

CAMARADE SAMUSENKO, COMMENT TE SENS-TU ? TOUT À FAIT REMISE DE TA BLESSURE ?

PRÊTE ET REFAITE À NEUF, MAJOR.

TU COMMANDES TA COMPAGNIE MAINTENANT, C'EST UNE LOURDE RESPONSABILITÉ, SURTOUT...

POUR UNE FEMME, DIS-LE, MAJOR.

SURTOUT POUR CE QUE NOUS ALLONS DEVOIR AFFRONTER.

LE SAILLANT DE KOURSK, ÇA TE DIT QUELQUE CHOSE ?

ABSOLUMENT RIEN.

NORMAL, TU ES RESTÉE AU LOIN TROP LONGTEMPS, ALORS JE T'EXPLIQUE.

LES NAZIS VONT ATTAQUER ICI, DE CHAQUE CÔTÉ DU SAILLANT, NOUS LE SAVONS DEPUIS PLUSIEURS SEMAINES ET NOUS NOUS Y PRÉPARONS. TROIS LIGNES DE DÉFENSE SONT PRÊTES À LES RECEVOIR, DES MINES, DES CANONS ANTICHARS, DES CENTAINES DE CANONS, DES MILLIERS DE MINES.

MAIS ÇA NE SUFFIRA PAS, AU BOUT DU BOUT, ILS FINIRONT PAR PASSER ET À CE MOMENT-LÀ CE SONT LES CHARS QUI LES ARRÊTERONT, TOI ET TES HOMMES...

TROISIÈME JOUR DE L'OPÉRATION CITADELLE, SAILLANT DE KOURSK, PINCE SUD.

ÇA RECOMMENCE...

EN DEUX JOURS, LES FASCISTES ONT ENFONCÉ NOS DEUX LIGNES DE DÉFENSE, SI LA TROISIÈME CÈDE...

ÇA SERA À NOUS DE LES ARRÊTER, MON PETIT CHAT.

SI JE M'EN SORS, JE CESSE DE FUMER ET DE BOIRE, ET JE T'ÉPOUSE.

CONTINUE DE FUMER ET DE BOIRE, TU PERDRAS MOINS AU CHANGE, CROIS-MOI.

TU CAPTES QUELQUE CHOSE ?

LA TROISIÈME LIGNE... ILS... C'EST COUPÉ, ILS SONT ENFONCÉS.

LE SOL, VOUS SENTEZ ? IL TREMBLE.

DÉMARREZ LES MOTEURS !

ALEX, LA TROISIÈME LIGNE, C'EST VRAI QU'ELLE VIENT DE CRAQUER ?

C'EST VRAI, C'EST À NOUS DE JOUER. SI NOUS ÉCHOUONS, LES DEUX PINCES DES PANZERS SE REJOINDRONT ET TOUT SERA FINI.

À VOS POSTES DE COMBAT !!

BONNE CHANCE, CAMARADES !!

D'OÙ ÇA VIENT ? MIKHAÏL, TU LES VOIS ?

NON, ILS SONT TROP LOIN...

ON VA TOUS Y PASSER !!

DU CALME !!

À DROITE ! DESCENDS DANS LE RAVIN À DROITE !!

STOP !!

QU'EST-CE QUE TU FAIS ?

ON DOIT SAVOIR CE QUI SE PASSE.

QU'EST-CE QUE TON 9R TE RACONTE ?

IL ME RACONTE QUE DALLE, C'EST UNE RADIO DE MERDE, ELLE MARCHE UN JOUR SUR DEUX, C'EST UN JOUR SANS.

QU'EST-CE QUE JE NE DONNERAIS PAS POUR UN TELEFUNKEN...

ALORS ?

ON AVANCE DOUCEMENT, ON FAIT LE MOINS DE BRUIT ET LE MOINS DE POUSSIÈRE POSSIBLE.

12 SECONDES POUR QUE NOTRE TOURELLE FASSE UN TOUR COMPLET. IL EN FAUT CINQ FOIS PLUS À UN TIGRE. DÉGAGE-NOUS DE LÀ, ON A LE TEMPS, IL FAUT SE RAPPROCHER. ON EST À 1000 M, AUCUNE CHANCE DE LE TUER À CETTE DISTANCE.

LE PT-47* EST RÉGLÉ ?

JE L'AI VÉRIFIÉ CE MATIN. TU VOIS QUELQUE CHOSE ?

ATTENDS...

800 M TMFD*. IGOR, ENGAGE UN PERFORANT, VITE, DIMITRI, ARRÊTE-TOI... 5, NON 6 DEGRÉS D'ÉLÉVATION.

MÊME LES TIGRE PEUVENT MOURIR, À NOUS DE JOUER..

FEU !

* LE PT-47 ÉTAIT LE PÉRISCOPE GÉNÉRAL. LORSQU'UNE CIBLE ÉTAIT EN VUE, ON PASSAIT AU TMFD, L'OPTIQUE DE TIR.

ON L'A EU !!
RECULE !!

NON,
AVANCE
À FOND.

MAIS,
ALEX...

FAIS CE
QUE JE TE DIS,
BON DIEU !!

AVANCE !!
AVANCE !!

À 11 HEURES !!
SUR LA FUMÉE !
FEU !!

PERFORANT ! STOP, FEU !!

DONNEZ-MOI TOUTES VOS GRENADES FUMIGÈNES !!

OÙ IL EST PASSÉ ?

SALOPARD DE ROUGE ! IL SE PLANQUE DANS LA FUMÉE !!

TU VOIS QUELQUE CHOSE ?

ENGAGE UN AUTRE PERFORANT, MAIS JE PENSE QU'ILS SONT PARTIS. ON RESTE SUR NOS GARDES, LES GARS.

BON SANG ! REGARDEZ-MOI ÇA..

QU'EST-CE QU'ON FAIT, ALEX ?

ON RENTRE, C'EST FINI POUR AUJOURD'HUI. ON LES A ARRÊTÉS, LES TROIS AUTRES ONT FILÉ.

OÙ SONT LES AUTRES ?

"LES AUTRES" ? QUELS AUTRES, VOUS ÊTES LES SEULS QU'ON AIT VUS REVENIR.

C'EST FINI, ALEX, ON LES A ARRÊTÉS, C'EST FINI, ON A TENU BON...

VOUS AVEZ EU TROIS TIGRE, CAMARADES, C'EST CONFIRMÉ PAR LES OBSERVATEURS, FÉLICITATIONS...

ÇA MÉRITE UNE MÉDAILLE, DOLICHKA...

ET POUR LES AUTRES, CEUX QUI SONT RESTÉS LÀ-BAS ?

EUX AUSSI AURONT UNE MÉDAILLE, LORSQU'ON SERA ARRIVÉS À BERLIN, ÇA SERA LEUR MÉDAILLE.

L'ORDRE DE L'ÉTOILE ROUGE, TU SERAS LA PREMIÈRE FEMME TANKISTE À LE RECEVOIR...

?? VASSILI ? C'EST TOI ?

JE TE L'AVAIS BIEN DIT, ON SE REVERRAIT LORSQUE JE SERAIS À L'ÉTAT-MAJOR..

TU N'AS PAS CHANGÉ, *DOUCHKA*.

TOI NON PLUS, CAMARADE. ON FAIT CE QU'ON AVAIT DIT À L'ACADÉMIE, À TOI LES RONDS-DE-CUIR, À MOI LES FASCISTES.

SI TU VEUX, JE PEUX TE PISTONNER.

POUR ALLER OÙ ? DANS UN BUREAU ? MA VIE EST ICI, CAMARADE COLONEL, MERCI QUAND MÊME !

BELLE BRELOQUE, ÇA VALIT UN COUP DE VODKA...

ET UNE SEMAINE DE PERM', LES GARS.

MERCI À NOS OFFICIERS !!

PALIVRE INNOCENT, LA PERM', C'EST POUR FAIRE VENIR DE NOUVEAUX TANKS ET DE NOUVEAUX ÉQUIPAGES, QU'EST-CE QUE TU T'IMAGINES ?

ET ALORS ? BIEN SÛR QUE C'EST POUR ÇA, MAIS C'EST TOUJOURS ÇA DE GAGNÉ, PETIT PÈRE... PASSE-MOI LA BOUTEILLE.

ÇA DOIT PERMETTRE D'Y CASER UN AUTRE BONHOMME, ON VA ÊTRE CINQ DANS NOTRE BOÎTE EN FER-BLANC... PLUS ON EST DE FOUS...

ILS ONT CHANGÉ LA TOURELLE.

ET C'EST UN CANON DE 85. AVEC ÇA, ON VA ÊTRE À ARMES ÉGALES AVEC LES TIGRE, ENFIN...

CETTE FOIS, *DOUCHKA*, IL SEMBLE BIEN QUE NOS CHEFS T'AIENT ENTENDUE : ON FONCE EN AVANT, ON ÉVITE LES CONCENTRATIONS, NOTRE OBJECTIF EST DE ROULER LE PLUS LOIN POSSIBLE ET DE COUPER LEURS ARRIÈRES. ON DOIT ATTEINDRE LA VISTULE AVANT QU'IL S'EN SOIENT APERÇUS.

MAJOR, QUELS SONT LES ORDRES ?

UNE OPÉRATION EN PROFONDEUR, ENFIN...

ET LE NOUVEAU T-34 A SPÉCIALEMENT ÉTÉ AMÉLIORÉ DANS CE BUT : PLUS D'AUTONOMIE, UNE RADIO PLUS PUISSANTE. ON VA LEUR MONTRER CE QU'ON SAIT FAIRE, CAMARADE !!

PROCHAIN ARRÊT, LA VISTULE !!

PROCHAIN ARRÊT, BERLIN !!

À GAUCHE, À 11 HEURES ! ON NOUS SIGNALE UNE CONCENTRATION DE TANKS.

ON NE S'ARRÊTE PAS, TRANSMETS L'INFO À L'ARRIÈRE. L'ARTILLERIE LEUR RÉGLERA LEUR COMPTE, ON NE DOIT PAS SE FAIRE ENGLUER, COMPRIS, PETITE TÊTE ?

AMERIKANSKIY, TOVARICH ! NE TIREZ PAS !!

ATTENDS, QU'EST-CE QU'IL DIT ?

QU'IL EST AMÉRICAIN.

PRISONNIER DE GUERRE, JE ME SUIS ÉVADÉ !!

BEN, ÇA, C'EST LA MEILLEURE.

BUTE-MOI CE CONNARD !!

ALLEZ *GRIMPE, TOVARICH,* TU SAIS TE SERVIR DE LA MITRAILLETTE ?

JE SUIS DE LA 101E PARA, ON SAIT SE SERVIR DE TOUT CE QUI PEUT TUER LES FASCISTES.

JE L'AIME BIEN, MOI, CET AMÉRICAIN... QU'EST-CE QUE TU EN PENSES, ALEX ?

MOI AUSSI, JE L'AIME BIEN...

CIGARETTE ?

DES AMÉRICAINES ?

LES DERNIÈRES DU PAQUET DE LA CROIX-ROUGE, GARDE LE PAQUET. C'EST QUOI, TON NOM ?

ALEKSANDRA ET TOI ?

BEYRLE, SERGENT JOSEPH BEYRLE, JE SUIS DU MICHIGAN.

ET TOUS LES CHEFS DE COMPAGNIE SONT AUSSI JOLIS QUE TOI DANS L'ARMÉE ROUGE ?

JE NE SAIS PAS, JE N'EN CONNAIS PAS D'AUTRES !!

MERDE !!

QUOI ? QU'EST-CE QUI SE PASSE ?

BAM

UN BARRAGE, CES FOUTUS FASCISTES ONT BARRÉ LA ROUTE, ET PAS QU'UN PEU, C'EST UN PUTAIN DE MUR EN BÉTON !!

DÉFENDU ?

JE NE CROIS PAS.

TU AS UNE IDÉE, JOSEPH BEYRLE ?

TU AS DES EXPLOSIFS, DU C4 OU DU PLASTIC ?

ÇA DOIT POUVOIR SE TROUVER...

MAIS LE GÉNIE EST À CINQ HEURES DERRIÈRE NOUS, IL VA FALLOIR LES ATTENDRE.

TROP LONG, ON VA S'EN PASSER. TU VIENS AVEC MOI ?

DIMITRI, VIENS NOUS AIDER À PORTER LES CHARGES. LES AUTRES, FAITES GAFFE, ÇA M'ÉTONNERAIT QU'ON SOIT TOUT SEULS.

ATTENTION, ON SE MET À COUVERT, ÇA VA SECOUER !

JE L'AIME DE PLUS EN PLUS, TON AMÉRICAIN.

MOI AUSSI, DIMITRI !

ALLEZ, EN ROUTE !

AIRBORNE

HIPAS

NEBELWERFER !! À COUVERT !!

ALEX !! PAR LÀ !!

MON ÉQUIPAGE !! JE DOIS REJOINDRE MES HOMMES !!

NON !!

QU'EST-CE QUI S'EST PASSÉ ? C'EST IMPOSSIBLE, QU'EST-CE QUI S'EST PASSÉ ?
UN LANCE-ROQUETTES MULTIPLE, J'EN AI DÉJÀ VU EN NORMANDIE, IL Y A TOUJOURS PLUSIEURS SALVES.
ELLE EST... MORTE ?
J'EN AI BIEN PEUR, DIMITRI, JE SUIS DÉSOLÉ.

C'EST QUOI, LE FLEUVE LÀ-BAS ?
LA VISTULE, ON Y ÉTAIT PRESQUE, ELLE Y ÉTAIT PRESQUE...
ALEKSANDRA SAMUSENKO EST MORTE LE 3 MARS 1945, EN POMÉRANIE.

LE SERGENT BEYRLE, UNIQUE SOLDAT AMÉRICAIN AYANT COMBATTU À LA FOIS SUR LE FRONT DE L'OUEST ET AVEC L'ARMÉE ROUGE, A ÉTÉ BLESSÉ QUELQUES SEMAINES PLUS TARD AVANT D'ÊTRE RAPATRIÉ AUX USA.

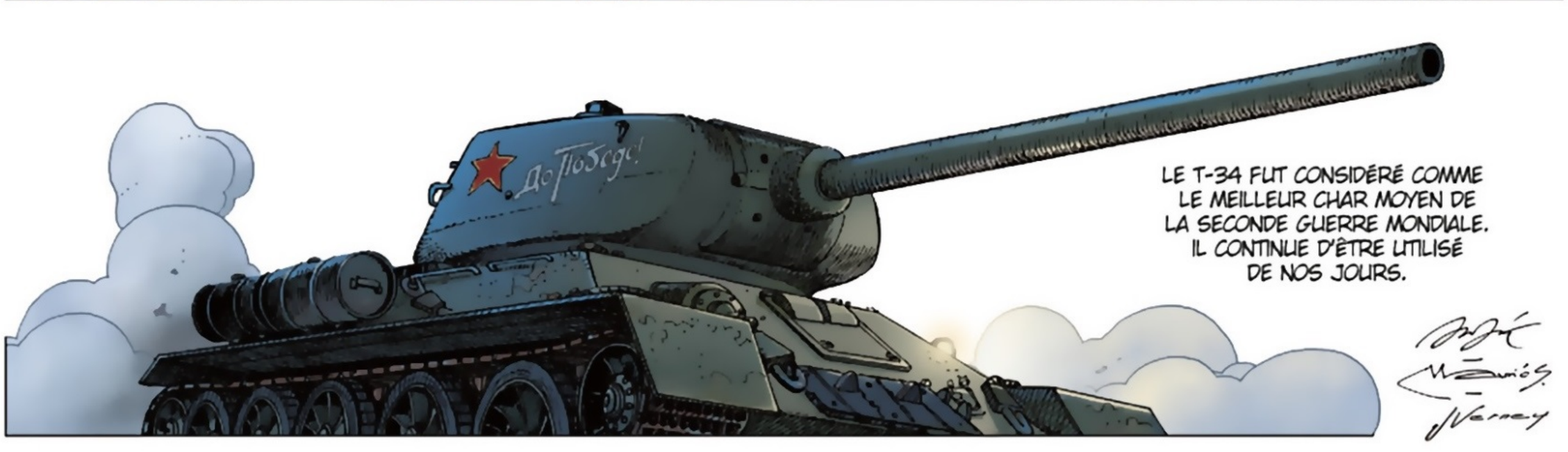
LE T-34 FUT CONSIDÉRÉ COMME LE MEILLEUR CHAR MOYEN DE LA SECONDE GUERRE MONDIALE. IL CONTINUE D'ÊTRE UTILISÉ DE NOS JOURS.

CAHIER TECHNIQUE

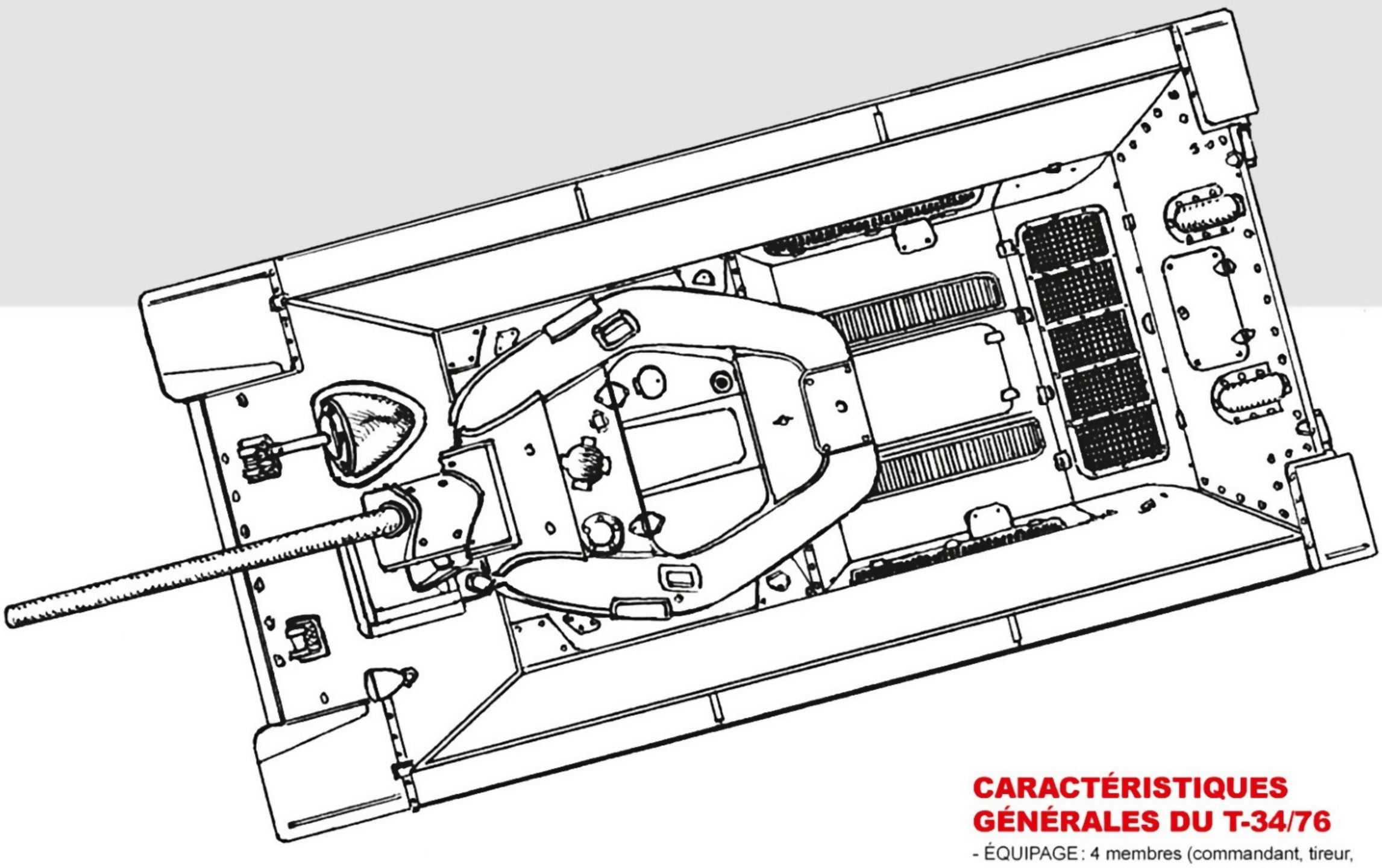

CARACTÉRISTIQUES GÉNÉRALES DU T-34/76

- ÉQUIPAGE : 4 membres (commandant, tireur, conducteur, opérateur radio). LeT-34/85 comptera un membre d'équipage en plus : le chargeur.
- LONGUEUR : 5,92 mètres
- LARGEUR : 3 mètres
- HAUTEUR : 2,40 mètres
- POIDS : 29,1 tonnes
- ARMEMENT PRINCIPAL : canon de 76 mm F34
- ARMEMENT SECONDAIRE : une mitrailleuse de 7,92 mm
- MOTEUR : V2 diesel de 500 chevaux
- CAPACITÉ DU RÉSERVOIR : 465 litres plus emport extérieur
- VITESSE MAX SUR ROUTE : 55 km/h

RÉPARTITION DE L'ÉQUIPAGE

Le pilote est assis à gauche du radio, tous deux sont à l'avant dans la partie basse du char ; dans le compartiment de combat, c'est-à-dire la tourelle, prennent place le chef de char et le pourvoyeur/tireur, ce qui entraîne un surcroît de travail pour le chef de char et constituera le principal défaut des premières versions jusqu'au T-34/85 qui sera muni d'une nouvelle tourelle à trois places.

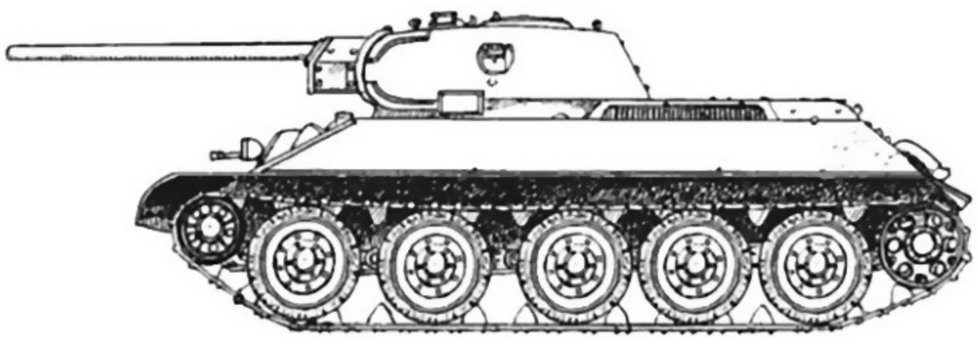

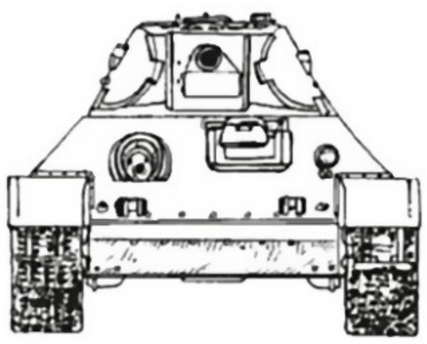

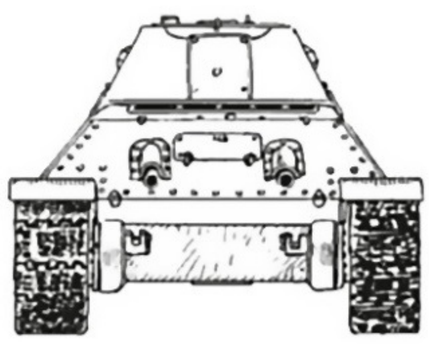

1. Tourelle en fonte
2. Œilletons de levage (x4)
3. Trappe d'accès du mitrailleur
4. Épiscope d'observation
5. Coupole du chef de char
6. Grilles d'entrée d'air
7. Grilles d'aération du moteur
8. Réservoir de carburant
9. Galet porteur avant
10. Galet de roulement
11. Chenilles en ferromanganèse
12. Boîte à outils
13. Avertisseur sirène
14. Phares
15. Roue d'entraînement
16. Garde-boue
17. Siège du pilote
18. Mitrailleuse DGT 7,62 mm
19. Blindage de la mitrailleuse
20. Crochets de levage et de remorquage
21. Canon F-34 - L11 76,2 mm
22. Glacis

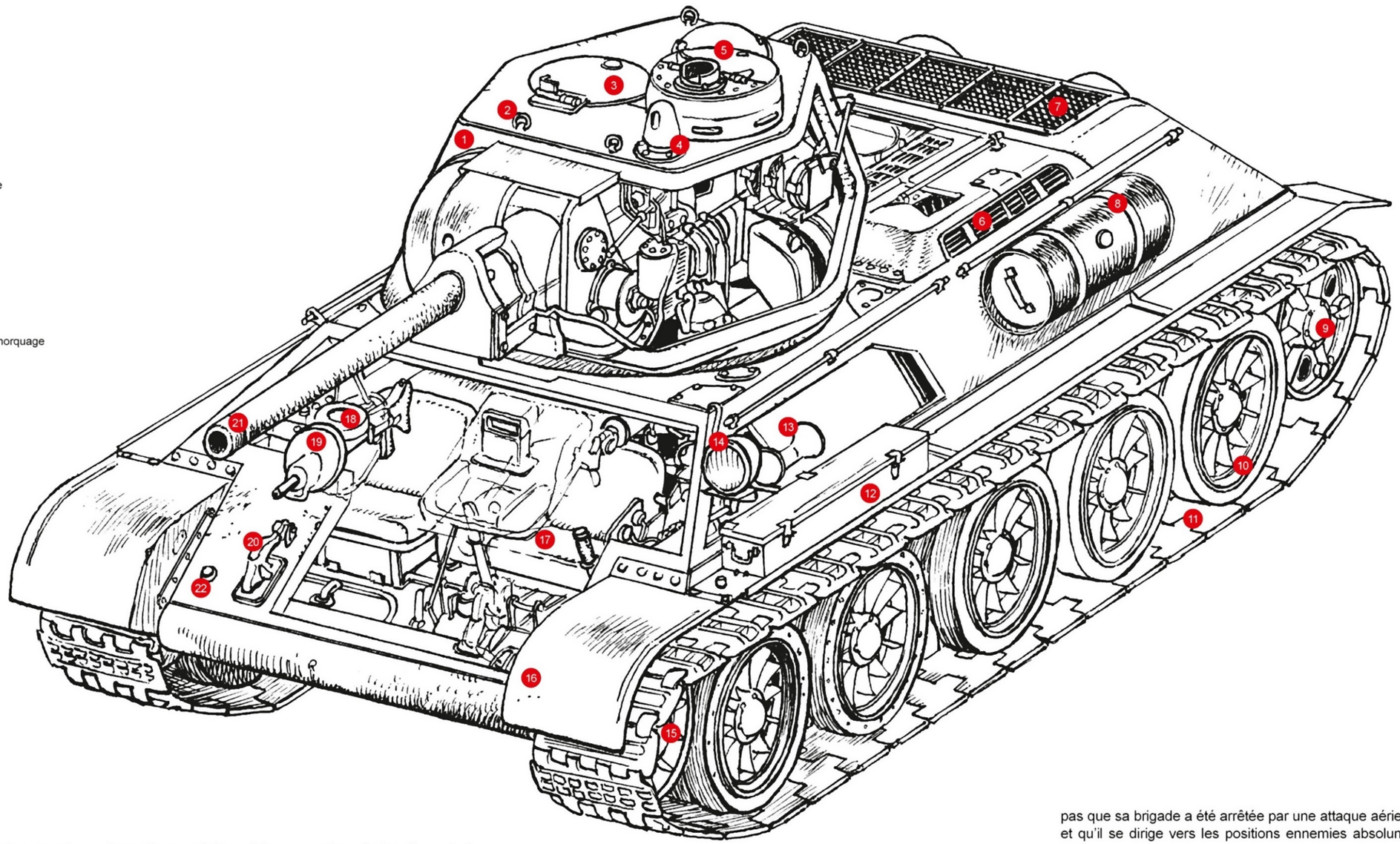

Le T-34 représenta une très mauvaise surprise pour les Allemands lors de l'invasion de l'URSS. Ce char révolutionnaire leur était totalement inconnu, il était rapide, ses chenilles larges lui permettaient de circuler sur tous les terrains, son blindage incliné – une première à l'époque – le mettait à l'abri de toutes les pièces antichars allemandes à l'exception des pièces lourdes. Ce n'est qu'à cause de la désorganisation de l'Armée rouge et de son emploi erroné, en petits paquets isolés, que les Allemands purent en venir à bout. Beaucoup considèrent le T-34 comme le meilleur char de la Seconde Guerre mondiale. Il était rustique, facilement réparable et d'une grande autonomie. Il ne manquait cependant pas de défauts : très inconfortable, il était la plupart du temps dépourvu de radio, comportait une tourelle deux places qui donnait beaucoup trop de travail au chef de char et surtout son canon de 75 mm n'était pas assez puissant. C'est pour pallier ce problème que les ingénieurs russes mirent rapidement en chantier une seconde version, le T-34/85 équipé, comme son nom l'indique, d'un canon de 85 mm. En réponse à ce nouveau défi, les Allemands alignaient le char Panther, le seul adversaire à la hauteur du T-34.

À la fin du conflit, les usines soviétiques avaient produit plus de 84 000 T-34 tout type confondu, et on le retrouva sur tous les fronts, durant la guerre de Corée, à Cuba, dans les conflits vietnamiens et africains, et jusque durant la guerre des Balkans dans les années 90.

UN EXPLOIT DU T-34

Le 17 octobre 1941, la 21e brigade soviétique de chars reçoit l'ordre de mener un raid à l'arrière de l'ennemi, de contourner la ville de Tver tenue par les Allemands et de rejoindre ses propres troupes.

Au cours du raid, un char T-34, commandé par le sergent Stepan Gorobets, s'égare. Sans radio, son équipage ne sait pas que sa brigade a été arrêtée par une attaque aérienne et qu'il se dirige vers les positions ennemies absolument seul.

Le blindé commence par détruire une colonne de motocyclettes avant de déboucher sur la piste d'un aérodrome. Profitant de l'effet de surprise, il détruit deux Junker Stuka JU87, incendie un dépôt de munitions, et se précipite vers la ville.

Là, Gorobets comprend enfin qu'il est seul, il fonce alors à travers la ville détruisant un char et une position d'artillerie au milieu d'un feu nourri. Enfin, le T-34 en flammes, troué de toutes parts, son canon hors service, atteint les positions soviétiques. C'est le parfait exemple de la robustesse et de la rapidité du T-34.

LA TOURELLE

1. Épiscope viseur de tir MK-4
2. Épiscope à visée télescopique
3. Système de traverse
4. Radio
5. Interrupteur de l'interphone interne
6. Siège du canonnier
7. Siège du chef de char
8. Orifice du canon 85 mm
9. Blindage du canon
10. Mitrailleuse coaxiale DTM
11. Épiscope MK-4 du pourvoyeur
12. Casier de munitions pour mitrailleuse coaxiale
13. Siège du pourvoyeur

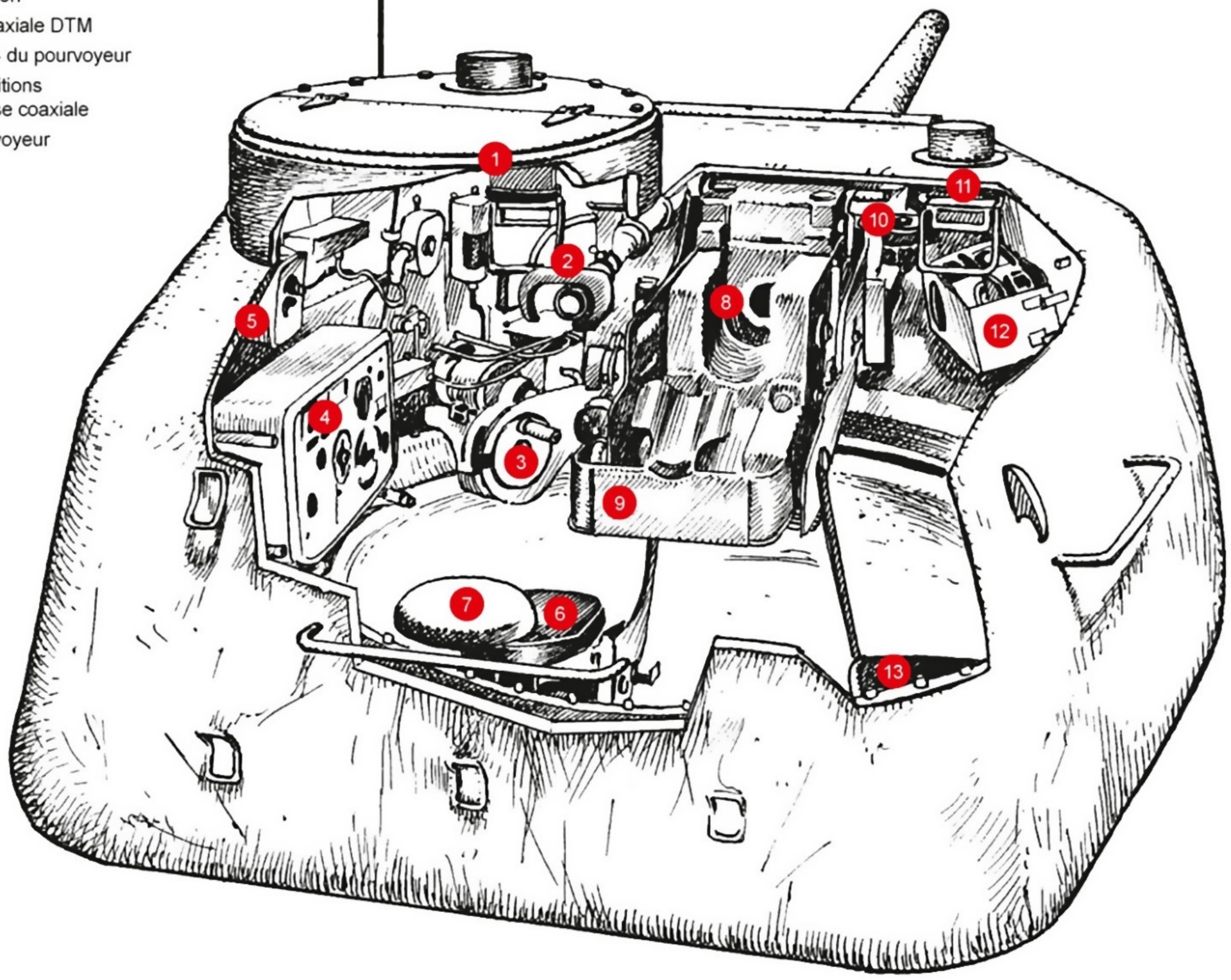

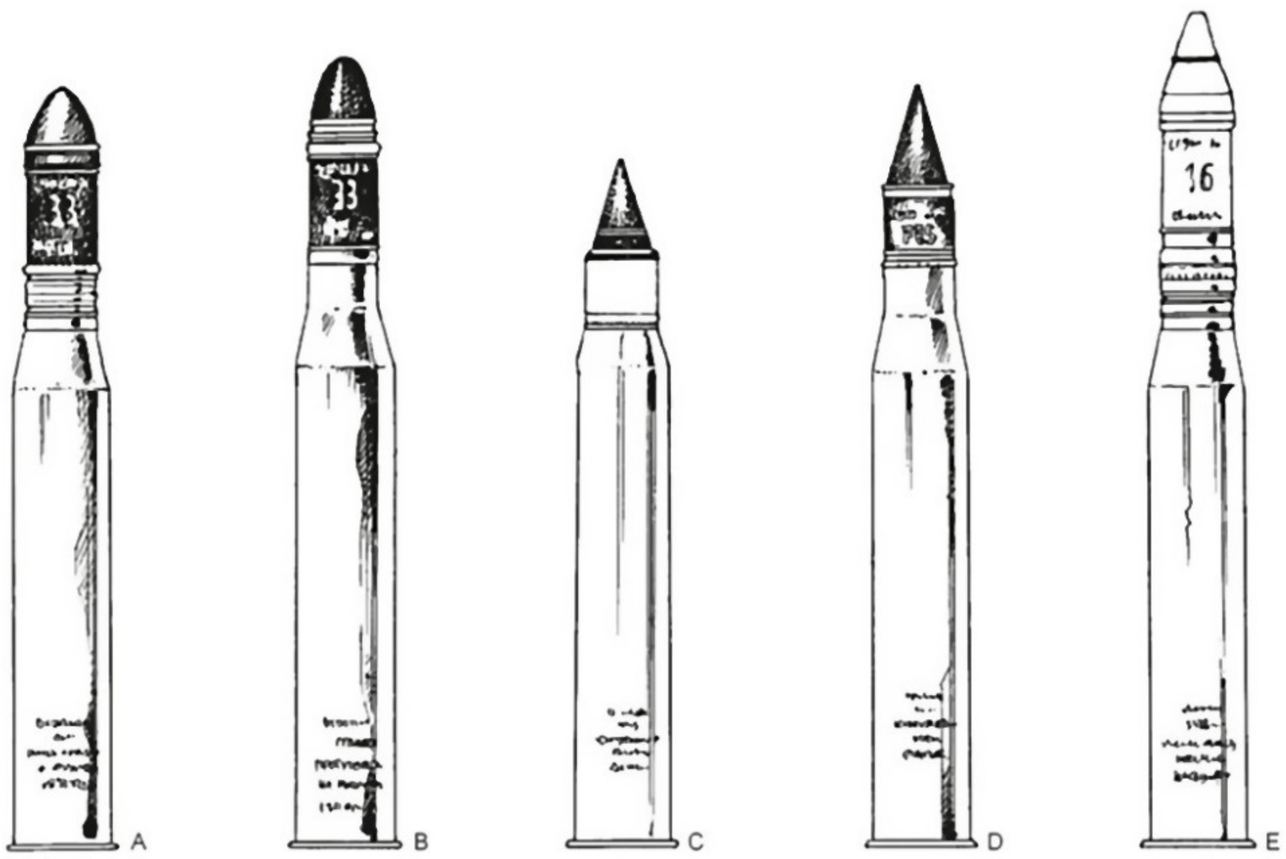

LES MUNITIONS

A / B / C: Obus explosifs et fumigènes

D: Obus antichar BR-350A, capable de perforer 57 mm de blindage incliné à 30° à 500 mètres.

E: Obus sous-calibré BR-350P, capable de percer 92 mm de blindage à 30 ° à 500 mètres, 58 mm à 1 000 mètres.

L'ART OPÉRATIF

L'art opératif est une théorie et une pratique de la guerre entre la tactique, l'échelon le plus bas des opérations militaires, et la stratégie, l'échelon le plus haut. Il fut étudié par Mikhaïl Toukhatchevski dès 1926. Il consiste à ne pas chercher à détruire l'adversaire dans une bataille frontale mais à tenter en le poursuivant le plus loin possible sur ses arrières de désorganiser sa logistique, ses lignes de communication, ses dépôts. Pour cela, le char d'assaut rapide, et donc le T-34, est l'outil idéal. L'art opératif sera longtemps ignoré des stratèges occidentaux pour être redécouvert durant l'opération Tempête du désert.

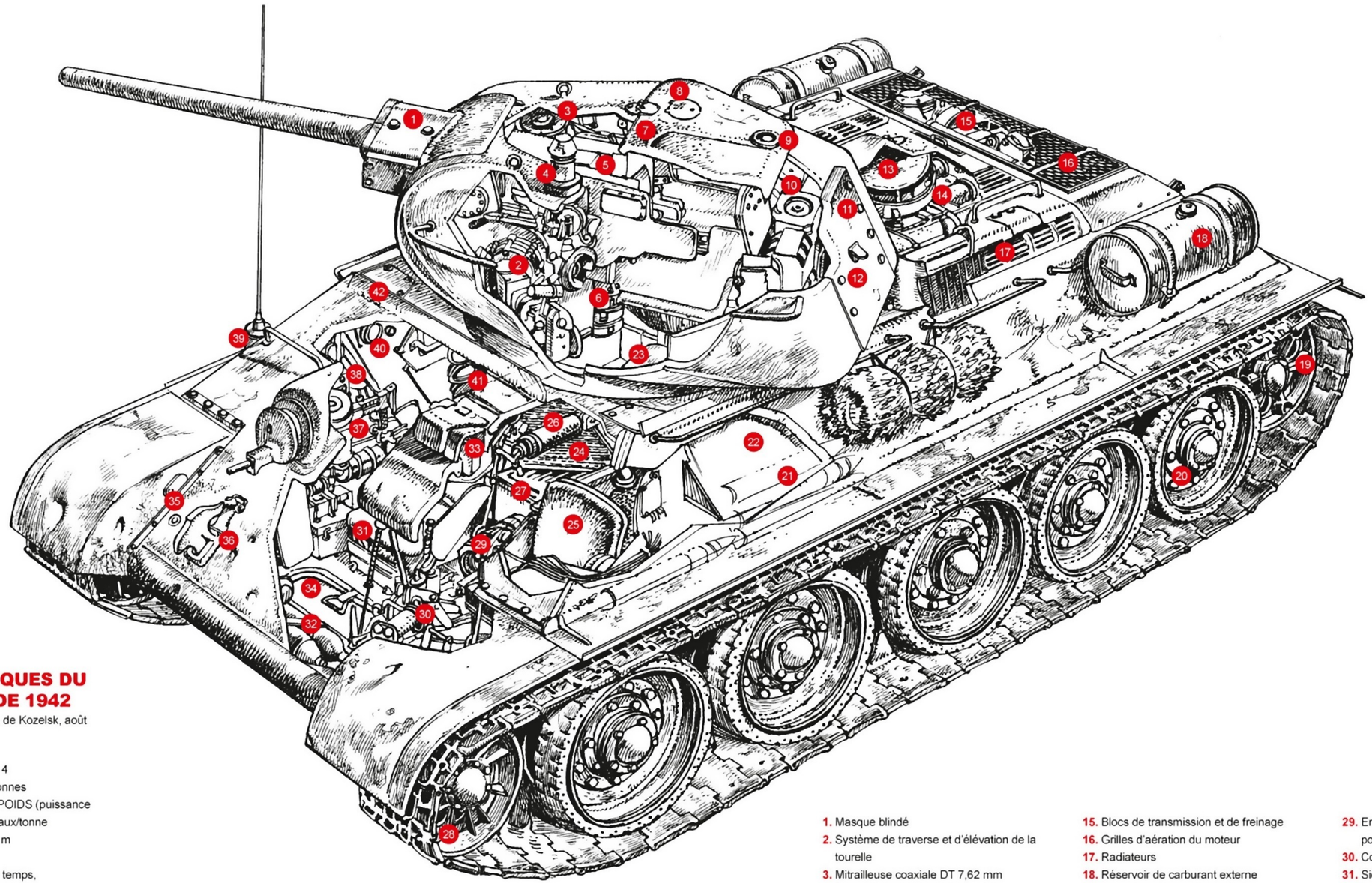

CARACTÉRISTIQUES DU T-34, MODÈLE DE 1942

3e armée de chars, offensive de Kozelsk, août 1942

- MEMBRES D'ÉQUIPAGE : 4
- POIDS DE COMBAT : 28 tonnes
- RAPPORT PUISSANCE / POIDS (puissance massique) : 17,5 – 19 chevaux/tonne
- LONGUEUR TOTALE : 6,7 m
- LARGEUR : 2,92 m
- MOTEUR : V-2-34 diesel, 4 temps, 12 cylindres, 150 chevaux à 180 tours/mn
- TRANSMISSION : embrayage multidisque sec, boîte de vitesses mécanique, transmission simple avec embrayages latéraux et freins à courroie, 4 vitesses vers l'avant, 1 vers l'arrière
- CAPACITÉ DU RÉSERVOIR : 560 litres en interne + 2 réservoirs auxiliaires externes de 38 litres
- VITESSE MAXIMALE (sur route) : 55 km/h
- VITESSE MAXIMALE (sur chemins de terre) : 26 à 40 km/h
- VITESSE DE CROISIÈRE : 29 km/h
- DISTANCE MAX. PARCOURUE : 467 km
- CONSOMMATION : 153 litres/100 km (en moyenne)
- PROFONDEUR GUÉABLE : 1,27 m
- ARMEMENT : canon F34 – 76,2 mm (calibre 42)
- MUNITIONS DU CANON PRINCIPAL : 19 obus antichars à explosifs brisants BR-350A, 53 projectiles à fragmentation OF-350, 5 obus SH-350
- VITESSE INITIALE : 2 359 km/h (BR-350A APHE)
- PORTÉE EFFECTIVE MAXIMALE : 2,4 km
- CAPACITÉ MAXIMALE DU CANON PRINCIPAL : 77
- ANGLES D'ÉLÉVATION ET DE DÉPRESSION DU CANON : - 3 ° à + 30 °
- ARMEMENT SECONDAIRE : mitrailleuse Degtyarev DT 7,62 mm, et mitrailleuse coaxiale DT 7,62 mm
- ÉPAISSEUR DU BLINDAGE : 47 mm (caisse frontale), 45 mm (caisse latérale), 45 mm (caisse arrière), 65 mm (tourelle frontale), 65 mm (tourelle latérale), 47 mm (tourelle arrière)

1. Masque blindé
2. Système de traverse et d'élévation de la tourelle
3. Mitrailleuse coaxiale DT 7,62 mm
4. Épiscope viseur de tir PT-5
5. Canon F34 – 76,2 mm
6. Stockage des munitions de la mitrailleuse DT
7. Trappe de tourelle
8. Orifice pour drapeaux signalétiques et pistolet lance-fusées éclairantes
9. Verrou de la trappe de tourelle
10. Emplacement de stockage des munitions de la mitrailleuse DT
11. Accès arrière de la tourelle pour le remplacement du canon
12. Masque de fente de visée
13. Filtre d'air cyclonique du moteur
14. Moteur diesel V-2-34
15. Blocs de transmission et de freinage
16. Grilles d'aération du moteur
17. Radiateurs
18. Réservoir de carburant externe
19. Roue d'entraînement
20. Galet de roulement
21. Emplacement de stockage des munitions du canon principal (caisse latérale gauche)
22. Réservoir de carburant (caisse latérale gauche)
23. Siège du mitrailleur
24. Tapis recouvrant les casiers de munitions
25. Siège du pilote
26. Cylindre hydraulique pour la trappe du pilote
27. Emplacement de stockage des munitions du canon principal (plancher)
28. Galet porteur avant
29. Emplacement de stockage des munitions pour la mitrailleuse DT 7,62 mm
30. Commandes de contrôle du pilote
31. Siège du mitrailleur / opérateur radio
32. Bouteilles d'air comprimé pour le démarrage d'urgence du moteur par temps froid
33. Épiscope du pilote
34. Trappe de secours au plancher
35. Boulon d'ajustement de la tension des chenilles
36. Point d'amarrage pour remorquage
37. Mitrailleuse Degtyarev DT 7,62 mm
38. Poste de radio émetteur-transmetteur 9-R
39. Emplacement de l'antenne radio
40. Éclairage blindé
41. Canon principal droit
42. Fixation pour bande protectrice anti-éclaboussures pour l'anneau de tourelle

BIOGRAPHIE D'ALEKSANDRA SAMUSENKO

L'Armée rouge fut une des seules armées à engager massivement les femmes comme combattantes et ce dans presque toutes les armes à l'exception de la marine. Il y eut plusieurs femmes qui commandèrent des tanks, ou formèrent des équipages bien que les personnages féminins les plus célèbres fussent les snipers et les célèbres aviatrices, les sorcières de la nuit.

Aleksandra Samusenko est née en 1920 ou 1922 à Tchita en Sibérie non loin d'Irkoutsk, une autre version la fait naître en Biélorussie. Ses biographes hésitent encore sur sa participation à la guerre d'Espagne dans les contingents engagés par l'Armée rouge aux côtés des républicains. En 1975, un auteur russe, Y.A. Zhukov, affirme qu'elle fut envoyée en Espagne sous une fausse identité, il se fonde sur le témoignage d'un mitrailleur, un nommé Kolka, qui se serait souvenu de l'avoir vue durant la bataille de Huesca. Il est vrai qu'à partir des années 40, il ne faisait pas bon se vanter d'avoir participé à la guerre d'Espagne au sein de l'Armée rouge, ce genre de confidence menant tout droit devant un peloton d'exécution ou, au mieux, au goulag.

On retrouve en tout cas Aleksandra servant dans l'infanterie pendant la guerre d'hiver contre la Finlande en 1940 ; c'est durant cette période qu'elle fait une demande pour entrer à l'académie militaire de blindés, ses premières requêtes sont rejetées puis elle finit par être acceptée.

Elle intègre la Première Armée blindée de la Garde et commande un T-34.
C'est à Koursk qu'elle se distingue particulièrement en mettant hors de combat trois Tigre allemands, elle reçoit pour cela l'ordre de l'Étoile rouge et sera une des rares femmes à obtenir cette décoration.

Elle poursuit alors la guerre à l'Est jusqu'en janvier 1945 où elle fait une rencontre des plus improbables. Elle croise un prisonnier de guerre évadé, le sergeant Joseph Beyrle, de la 101e division aéroportée américaine, capturé en 1944 en Normandie. Beyrle sera le seul soldat à avoir combattu à la fois dans l'armée américaine et dans l'armée soviétique. Ses connaissances en démolition et en explosifs seront très utiles au groupe blindé dirigé par Aleksandra jusqu'au 3 mars 1945 où elle trouvera la mort. Les circonstances de sa fin sont toujours sujettes à questions : pour certains, elle aurait été écrasée par un tank russe qui ne l'aurait pas vue dans l'obscurité ; pour d'autres, elle aurait été victime d'un bombardement d'artillerie allemand.

Le 13 mars, on lui remet à titre posthume l'ordre de la Grande Guerre Patriotique de 1re classe.
Après la guerre, le sergeant Beyrle, revenu aux USA, indiquera qu'Aleksandra avait perdu son époux et toute sa famille tués par les Allemands, et la citera en exemple du courage du peuple soviétique. Aucune preuve en URSS ne semble accréditer le fait qu'elle ait été mariée et ait eu une famille.

Des mêmes auteurs chez le même éditeur :
• *L'Homme de l'année* (tome 12)
• *Machines de guerre : Krieg Machine*
• *Machines de guerre : Dream Team*
• *Machines de guerre : l'Étoile de Koursk*

De Jean-Pierre Pécau et Senad Mavric, chez le même éditeur :
• *Machines de guerre : Cette machine tue les fascistes*

Des mêmes dessinateurs, chez le même éditeur :
• *L'Homme de l'année* (tome 11) - scénario de Céka

Des mêmes dessinateurs, aux éditions Jungle :
• *Gangs* (tome 2) - scénario de Bartoll

Du même scénariste, chez le même éditeur :
• *30 Deniers* (cinq volumes) - dessin de Kordey
• *Arcane majeur* (six volumes) - dessin de Damien
• *Arcanes* (dix volumes) - dessin de Campoy, Pignault, Kovacevic et Nenadov
• *Cœur de Ténèbres* - dessin de Bachelier
• *Le Dernier Dragon* (deux volumes) - dessin de Pilipovic
• *Empire* (quatre volumes) - dessin de Kordey
• *Les Fées noires* (trois volumes) - dessin de Damien
• *Le Grand Jeu* (six volumes) - dessin de Pilipovic
• *L'Histoire secrète* (trente-six volumes) - dessin de Kordey, Geto (tome 3) et Pilipovic (tomes 4 et 5)
• *L'Homme de l'année* (tomes 1, 5, 9, 12, 14 et 15) - coscénario de Blanchard et Duval, dessin de Mr Fab (tome 1), dessin de Dellac (tomes 5 et 9), dessin de Andronik et Mavric (tome 12), dessin de Fafner (tome 14), dessin de Farkas (tome 15)
• *Jour J* (quarante volumes) - coscénario de Duval et Blanchard, dessin de Buchet, Séjourné, Calvez, Wilson, Mr Fab, Gess, Damien, Kovacevic, Kordey, Pilipovis, Fafner, Farkas, Emem, Maza, Denys, Guera, Dim. D, Yana, Ponzio et et Aleksic
• *Keltos* (deux volumes) - dessin de Kordey
• *Lignes de front* (dix volumes) - dessin de Brada, Dellac, Bane et Nenadov
• *Little Blade* (trois volumes) - dessin de Def
• *Luftballons* (trois volumes) - dessin de Maza
• *La Malédiction du pétrole* - dessin de Blanchard
• *Moby Dick* (deux volumes) - dessin de Pahek
• *Moriarty* (deux volumes) - coscénario de Fred Duval - dessin de Subic
• *Nash* (dix volumes) - dessin de Damour
• *Nevada* - coscénario de Duval, dessin de Wilson
• *Paris Maléfices* (trois volumes) - dessin de Dim D.
• *Soleil Froid* (trois volumes) - dessin de Damien
• *Sonora* (trois volumes) - dessin de Dellac
• *Le Testament du docteur M* (trois volumes) - dessin de Damour
• *Une brève histoire de l'avenir* (trois volumes) - dessin de Damien
• *USA über alles* (trois volumes) - coscénario de Blanchard, dessin de Maza
• *Wonderball* (cinq volumes) - coscénario de Blanchard et Duval, dessin de Wilson
• *Zentak* (trois volumes) - dessin de Def

Aux Éditions Glénat :
• *Là où vivent les morts* (un volume) - dessin d'Ukropina

Aux Éditions Le Lombard :
• *L'Or de France* (deux volumes) - coscénario de Lefebvre, dessin de Tibery

Aux Éditions Soleil :
• *1940. Et si la France avait continué la guerre* (trois volumes) - dessin de Ukropina
• *Cavalerie Rouge* - dessin de Djordje
• *Ghost War* (deux volumes) - dessin de Martino
• *Révolutions* (Quand l'Histoire de France a basculé) (deux volumes) - dessin de Marinetti
• *V-Girls* – l'œil du diable (un volume) - dessin d'Ukropina

Directeur de collection: Fred Blanchard

© 2021 Éditions Delcourt

Tous droits réservés pour tous pays
Dépôt légal : février 2021. ISBN : 978-2-413-03363-9

Conception graphique : Fred Blanchard et Studio Delcourt / Soleil

www.editions-delcourt.fr

L'ÉTOILE DE KOURSK

MACHINES DE GUERRE

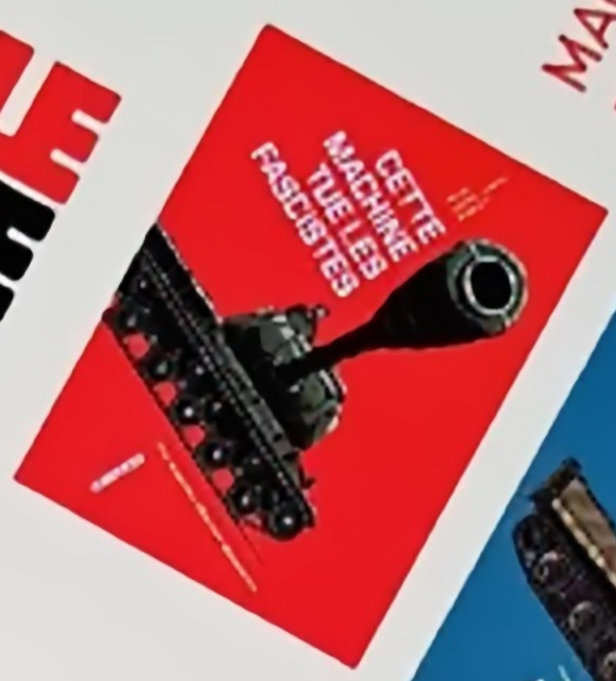

DÉJÀ PARUS

T-34 - Курская Звезда

Entré en service en 1940 et surpassant tous les chars allemands de l'époque, le T-34 fut à bien des égards le meilleur char de la Seconde Guerre mondiale. Heinz Guderian, le spécialiste des chars allemands, disait que le T-34 était « le meilleur char du monde ». Ce que l'on sait moins c'est que plusieurs équipages féminins furent amenés à le piloter. Parmi eux, celui d'Aleksandra Samusenko, de la Première Armée de la Garde, qui commença sa carrière durant la guerre d'Espagne et la finira le 3 mars 1945 en Poméranie après avoir détruit trois Tigres.

9 782413 025092